(1 : 10)

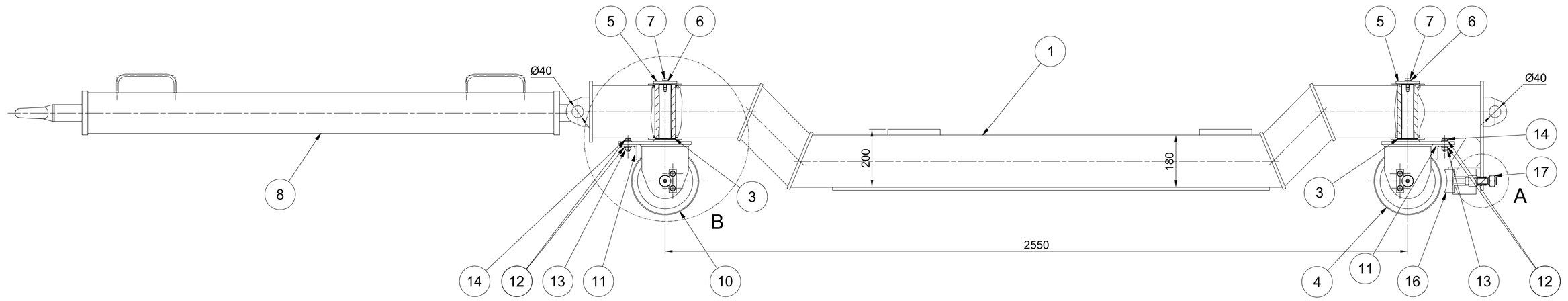

(1 : 10)

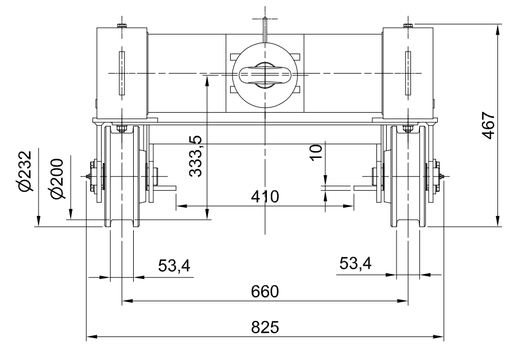

(1 : 10)

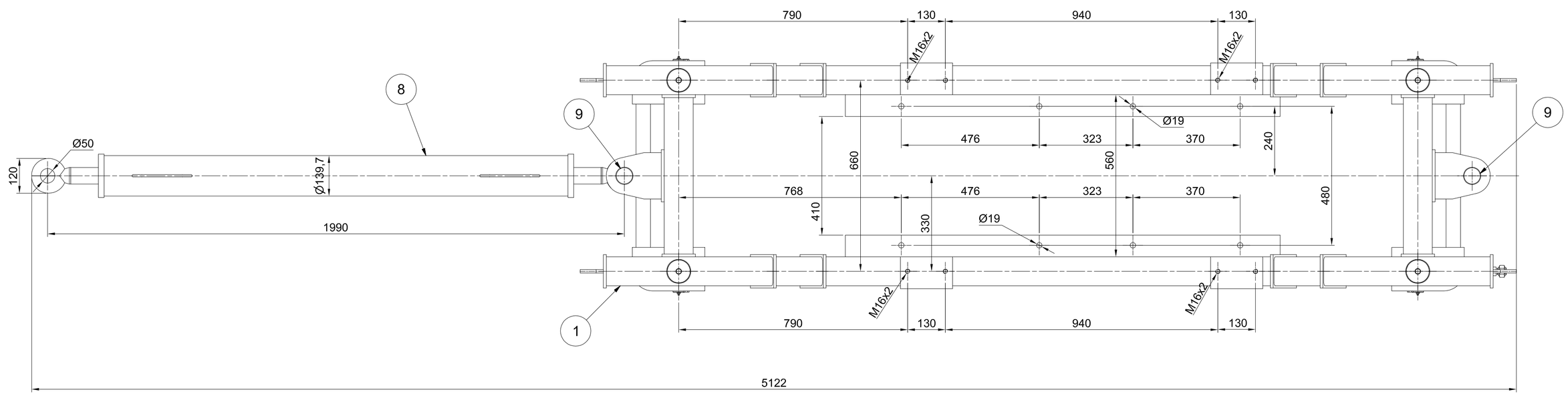

DETAJL A
(1 : 2)

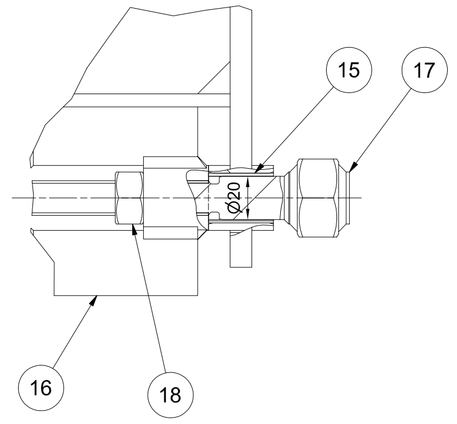

DETAJL B
(1 : 5)

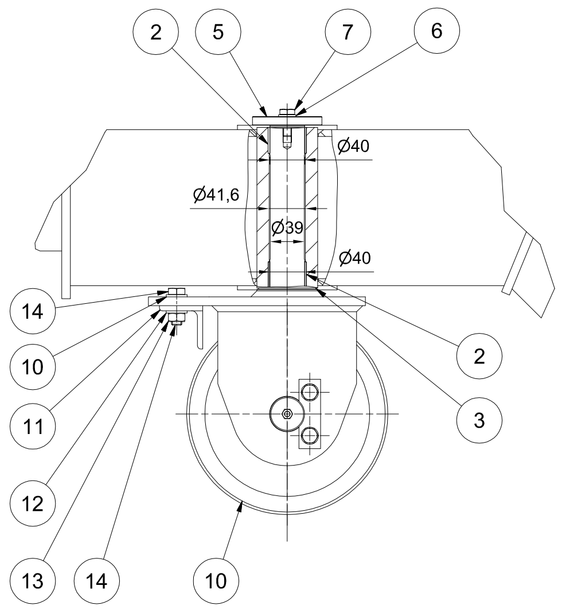

DRSNE PUŠE POZ.2 IN POZ. 15 SE
PRI MONTAŽI LEPLJENE Z LOCTITE 603
ALI KemisKOL P633.

OPOMBE:

01 *REFERENČNE RISBE:*

02 *LEGENDA ŠRAFURE:*

Ogljikovo jeklo | Nerjavno jeklo | Brončna zlitina

03 SPLOŠNE TOLERNCE, ČE NI DRUGAČE OZNAČENO:
ZVARJENE KONSTRUKCIJE IN ELEMENTI: ISO 13920-CLASS A/E .
STROJNO OBDELANI DELI: ISO 2768-mk

04 -RISBA PREDSTAVLJA DELE S KONČNIMI DIMENZIJAMI.
-NADMERE IN DODATKI ZA OBDELAVO NISO VKLJUČENI.

05 *SISTEM PROTIKOROZIJSKE ZAŠČITE:*

Glej dokument MPPVX--8S0005.
Sistem PKZ zaščite VG-V,
razen strojno obdelanih površin VG-VI.

celotna masa 516 kg

Poz.	Naziv	Kol.	Debelina [mm]	Sirina[mm]	Dolzina [mm]	Material	Standard	Certifikat	Masa na kos	Skupna masa	Opomba
1	**Podvozje vozička 1**	1				**Varjenec**	**MPPVX--8S1004**		**350,1**	**350,1**	
2	**Drsna puša**	8	**40**	**44**	**30**	**Polytetrafluoroethylene**	**PCM404430E**		**0**	**0,1**	**SKF**
3	**Podložka drsna**	4	**42**	**66**	**2**	**Polytetrafluoroethylene**	**PCMW426601.5E**		**0**	**0**	**SKF**
4	**Sestava kolesa 2**	2					**MPPVX--8S1007**		**26,5**	**53,1**	
5	**Varovalo kolesa**	4	**10**	**80**	**12**	**S235JR**	**MPPVX--8S1008**		**0,4**	**1,5**	
6	**Podložka A10.5**	4				**St.**	**DIN 125**		**0**	**0**	
7	**Vijak M10x25**	4				**8.8**	**DIN933**		**0**	**0,1**	
8	**Vlečna prečka**	1				**Varjenec**	**MPPVX--8S1012**		**46**	**46**	
9	**Sornik fi45x120**	2	**45**	**60**	**135**	**S235JR**	**MPPVX--8S1013**		**1,8**	**3,6**	
10	**Sestava kolesa 1**	2					**MPPVX--8S1006**		**26,5**	**53,1**	
11	**Povezovalna prečka koles**	2	**100**	**100**	**705**	**S235JR**	**MPPVX--8S1009**		**2,8**	**5,6**	
12	**Podložka A13**	8				**St**	**DIN 125**		**0**	**0,1**	
13	**Matica M12**	4				**8**	**DIN 934**		**0**	**0,1**	
14	**Vijak M12x35**	4				**8.8**	**DIN 933**		**0**	**0,2**	
15	**Drsna puša**	1	**20**	**23**	**30**	**Polytetrafluoroethylene**	**PCM202330E**		**0**	**0**	**SKF**
16	**Čeljust zavore**	1				**Varjenec**	**MPPVX--8S1010**		**0,9**	**0,9**	
17	**Vreteno zavore**	1				**Varjenec**	**MPPVX--8S1011**		**0,4**	**0,4**	
18	**Matica M16**	1				**8.8**	**DIN 934**		**0**	**0**	

Investitor:
Republika Slovenija, Ministrstvo za okolje in prostor,
Dunajska cesta 48
1000 Ljubljana

Objekt: SANACIJA PREGRADE VOGRŠČEK S PRIPADAJOČIMI OBJEKTI

Proizvajalec: senovo metalna, Titova cesta 52, 8281 Senovo, Slovenija

Del objekta: CEVOVOD

Projektant: MONTAŽ PROJEKT LJ d.o.o., Valjhunova ulica 11, 1000 Ljubljana, Slovenija

Vrsta načrta/prikaza: 4. NAČRT S PODROČJA STROJNIŠTVA

	Ime in priimek: (podpis)	Identifikacijska št.
Vodja projekta:	Martin Cmrekar u.d.i.g.	G-3884
Pooblaščeni inženir:	Martin Cmrekar u.d.i.g.	G-3884
Sodelavec - pooblaščeni inženir:		
Obdelal:	Matjaž Planinšec d.i.s.	

Datum izdelave: 17.03.2022 | Merilo: 1 : 10

Vsebina dokumenta/risbe:
CEVOVOD
MONTAŽNI VOZIČEK
SESTAVA VOZIČKA 1

Vrsta projekta: PID | Številka projekta: P-GO-35/22
Klasifikacijska oznaka: — — — — — — — — — | Stran/st.strani: 1 / 1
Identifikacijska oznaka: MPPVX--8S1002 | Rev.: /

ISO A1

Montavar PROJEKT LJ d.o.o.
Vse avtorske pravice, ki niso s pogodbo izročno prenesene na naročnika, so pridržane.

Montavar PROJEKT LJ d.o.o.
All rights which are not explicitly transferred to the employer by contract are reserved.